VARIO CHANGE Konferenz

Der VARIO CHANGE Konferenztisch bringt Bewegung in die Besprechungskultur: der Wechsel von Sitz- zu Stehkonferenz lässt sich sehr einfach vollziehen.

Egal ob verkettete Tischanlage oder einzelner Meetingtisch, der CHANGE Konferenztisch kann mit einer elektromotorischen Höhenverstellung von einem Tisch in der Höhe 650 mm zu einem Stehtisch mit der Arbeitshöhe 1250 mm „wachsen".

Eine weitere Besonderheit sind die Formen der Tischplatten: ein großzügiges Oval wirkt modern, repräsentativ und elegant. Die eher klassische Bootform dagegen bietet besonders bei Besprechungen mit vielen Teilnehmern ideale Vorraussetzungen, um guten Blickkontakt halten zu können.

Der VARIO CHANGE Konferenztisch bietet zusammen mit den VARIO CHANGE Arbeits- und Managementtischen dank der konsequent durchgehaltenen Formensprache der Kufen und äußeren Säulen ein stimmiges Gesamtbild. Aber auch als Solitär wird er gestalterisch als auch funktional seiner Rolle als besonderer Ort und Kommunikationsinsel im Büro gerecht.

Durch den Gebrauch von Aluminium und dem extrem reduzierten Materialeinsatz ist VARIO CHANGE deutlich leichter als die meisten höhenverstellbaren Tische. Dabei ist er dank seiner einzigartigen Konstruktion besonders stabil.

Tischhöhen
650 - 1250 mm (mit elektromotorischer Höhenverstellung)
650 - 890 mm (mit Rastereinstellung)

Tischplattenstärken
12 mm (Vollkern), 13, 19, 25 mm

Maße der Tischplatte Oval
Breite 1800, 2000, 2200, 2400 mm
Tiefe 1000, 1100, 1200, 1280 mm

Maße der Tischplatte Bootsform
Breite 1800, 2000, 2200, 2400 mm
Tiefe 700 - 1000 - 700 mm

Auszeichnungen
VARIO CHANGE erhielt für seine hervorragende Gestaltungsqualität den renommierten Red Dot Design Award 2014.

Entwurf: Gerhard Bernhold und Uwe Sommerlade (2013)

Ausstattungselemente

T-Fuß

C-Fuß

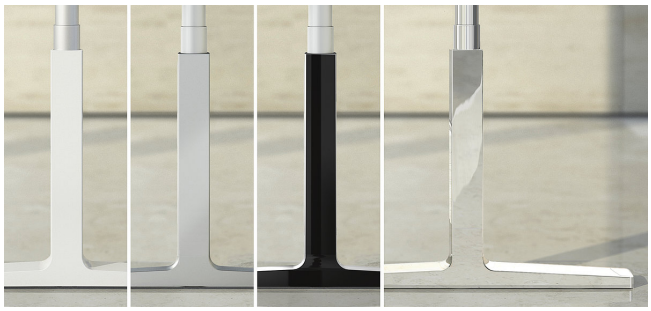

Gestell Farbvarianten

Anbindungselement

Höhenskala

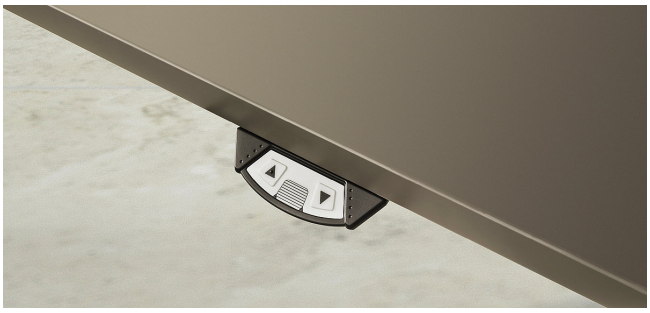

Höhensteuerung Standard

Höhensteuerung Memory

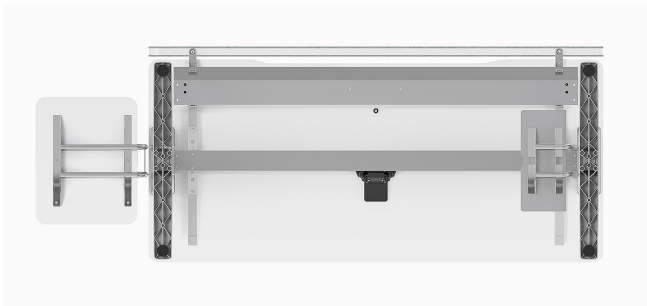

Schiebeplattenfunktion

VARIO®

Kabelwanne horizontal, abklappbar

Kabelkanal vertikal mit Kabelkette

Druckertablar

CPU-Halter, beidseitig montierbar

Sichtblende auf Montageadapter

Oberflächen

Uni Dekor Trend 2024

rostrot U335 ST9	agave U645 ST9	angora U705 ST9	misty blue U502 ST9

Uni Dekor

premiumweiß	pastellweiß	nebelgrau	titan	lava
steingrau	porzellan	diamantgrau	schwarz	

Soft Touch

creme	camel-sand	braun	grau-braun	schwarz

Lackplatte supermatt

weiß supermatt	schwarz supermatt

Holzdekor

Ahorn Dekor	Buche Dekor hell	Eiche Dekor	Akazie Dekor hell	Nussbaum Dekor hell

Furnier

Eiche natur

Eiche schwarz

Sockel/Gestell

**Tischanbindung/
Fußelement**

premiumweiß	weiß aluminium	chrom	graphit metallic	porzellan

Teleskop-Innensäule

premiumweiß	weiß aluminium	chrom	graphit metallic

Rahmen

premiumweiß	weiß aluminium

VARIO®

Produktfamilie

CHANGE

CHANGE Management

M7 Auflieger | CHANGE